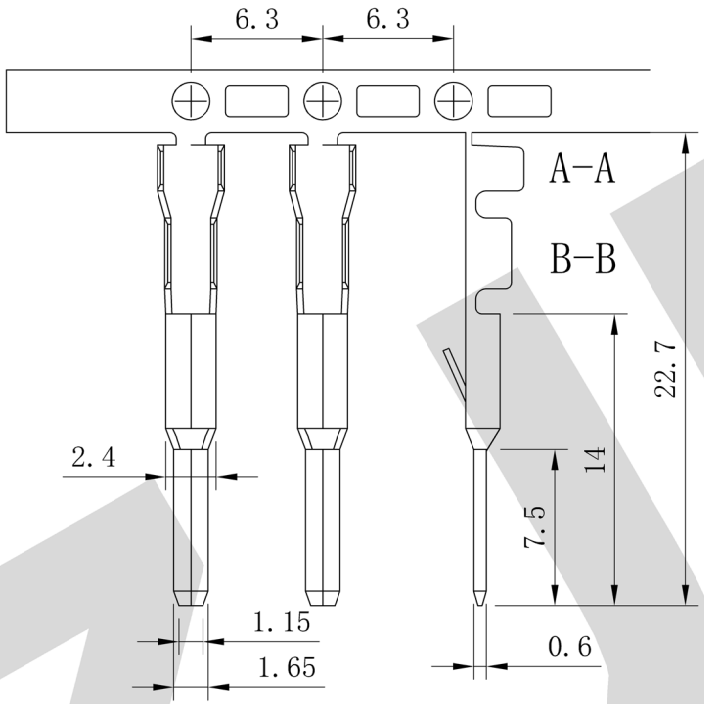

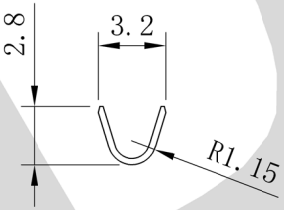

A-A

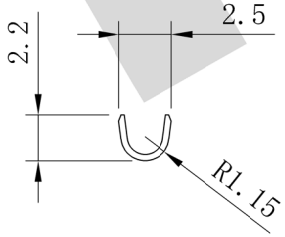

B-B

技术要求：

1. 零件不得有有害毛刺、尖角、锐边和机械损伤；
2. 表面镀层应均匀、光亮，无雾斑、剥层等缺陷；
3. 未注圆角为R0.5；
4. 表面冲压成形后电镀亮锡。

未注公差尺寸按 GB/T 1804-2016		乐清市地宏接插件有限公司				系列：端子系列
F	偏差值	设 计	审 核	材 料		编号：
>0.5～6	±0.05	张玉将	黄银丹	重量/克		
>6～30	±0.1					品名
>30～120	±0.15			视图	比例	途胜 景程大公端
>120～400	±0.2					